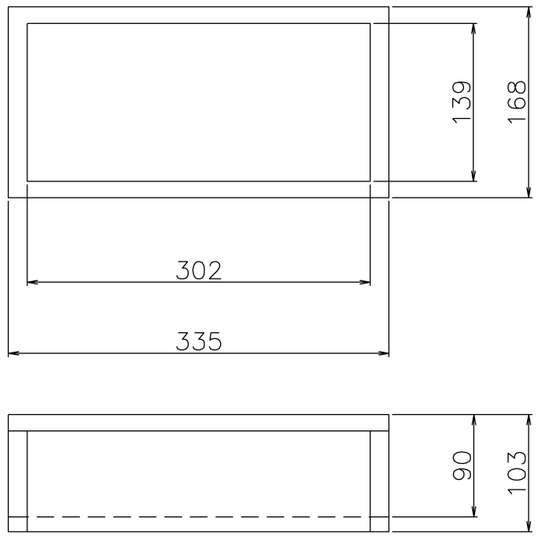

スラッジ箱

SLUDGE BOX

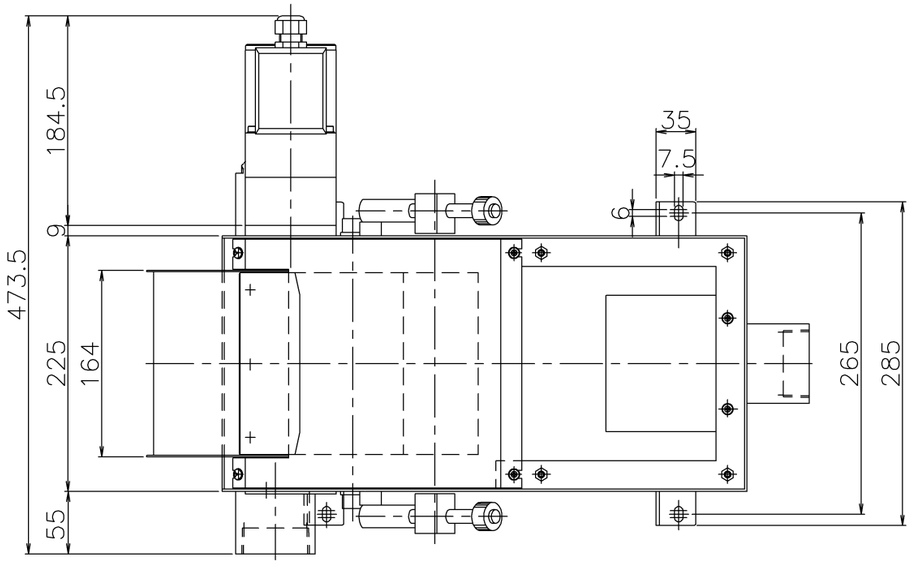

主仕様

1. 研削液　：水溶性クーラント
2. 処理方法　：マグネットセパレータ　MDF-4
   能力　MAX　40 L／min
   減速機　ギヤヘッド：G860K
   中間ギヤ　：G8XH10
3. その他　：モータ仕様は下記を参照下さい。

SPECIFICATIONS

1. COOLANT　：WATER-SOLUBLE　COOLANT
2. MODEL　：MDF-4
   FLOW　MAX　40 L／min
   GEAR　GEARHEAD　：G860K
   DECIMEL　GEAR　HEAD　：G8XH10
3. OTHER　：Please see below for Motor specification

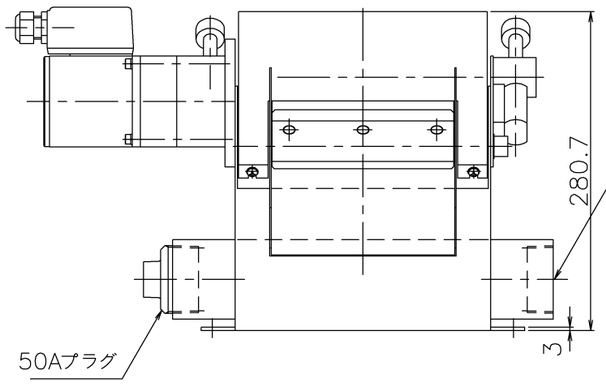

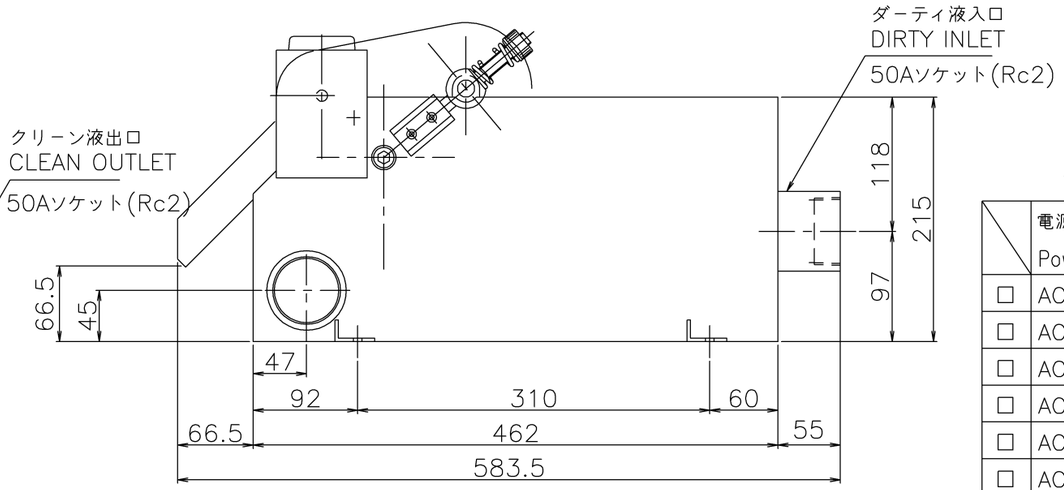

モータ仕様／Motor　specifications

	電源（v）Power (v)	周波数（Hz）frequency (Hz)	電流値（A）current (A)	モータ型式 Motor	備考
□	AC200	50/60	0.25/0.22	A8M25JR1　25w	
□	AC220	50/60	0.26/0.23	A8M25JR1　25w	
□	AC380	50/60	0.14/0.12	A8M25KR1　25w	
□	AC400	50/60	0.14/0.12	A8M25KR1　25w	
□	AC415	50/60	0.15/0.13	A8M25KR1　25w	
□	AC440	50/60	0.15/0.13	A8M25KR1　25w	

寸法区分mm	寸法差mm	寸法区分mm	寸法差mm
2000~5000	± 1.5	4000~8000	± 8.0
1000~2000	± 1.0	2000~4000	± 6.0
250~1000	± 0.8	1000~2000	± 4.5
63~250	± 0.5	500~1000	± 3.0
16~63	± 0.3	250~500	± 2.0
4~16	± 0.2	250	± 1.5
1~4	± 0.1		
削り加工		製缶加工	
一般公差			

仕上程度

熱処理

符号	変更理由	日付	変更者
2	寸法値文字拡大	15,2,3	
1	仕様欄見直し	13,3,29	

個数／区分	個数／区分	個数／区分	個数／区分	個数／区分	品番	品名および寸度	材質	備考
				***				

図法	三角法	尺度	1/6	関係図
製図	検図	認可		図名 マグネットセパレータ　MDF-4 MAGNETIC SEPARATOR MDF-4
'12,10,30	'12,10,30	'12,10,30		図番 AA3-1744-2

Noritake

¥機種別¥

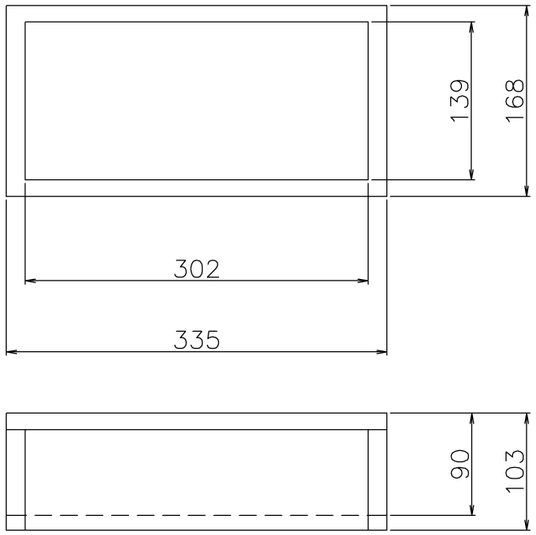

スラッジ箱

SLUDGE BOX

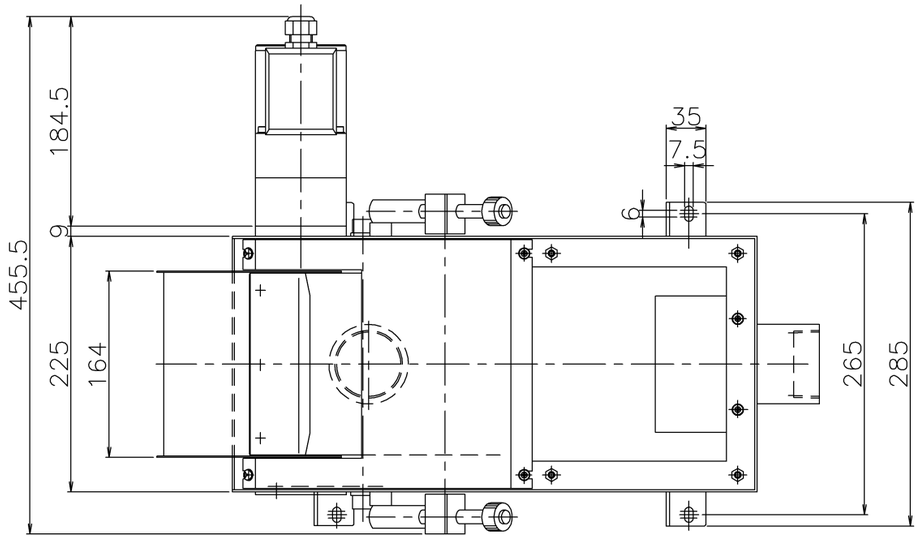

主仕様

1. 研削液　：水溶性クーラント
2. 処理方法　：マグネットセパレータ　MDF-4-U
   能力　MAX　40 L／min
   減速機　ギヤヘッド：G860K
   中間ギヤ　：G8XH10
3. その他　：モータ仕様は下記を参照下さい。

SPECIFICATIONS

1. COOLANT　：WATER-SOLUBLE　COOLANT
2. MODEL　：MDF-4-U
   FLOW　MAX　40 L／min
   GEAR　GEARHEAD　：G860K
   DECIMEL　GEAR　HEAD　：G8XH10
3. OTHER　：Please see below for Motor specification

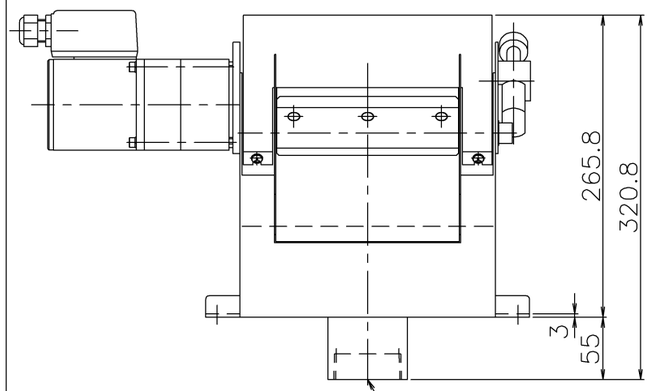

クリーン液出口
CLEAN OUTLET
50Aソケット(Rc2)

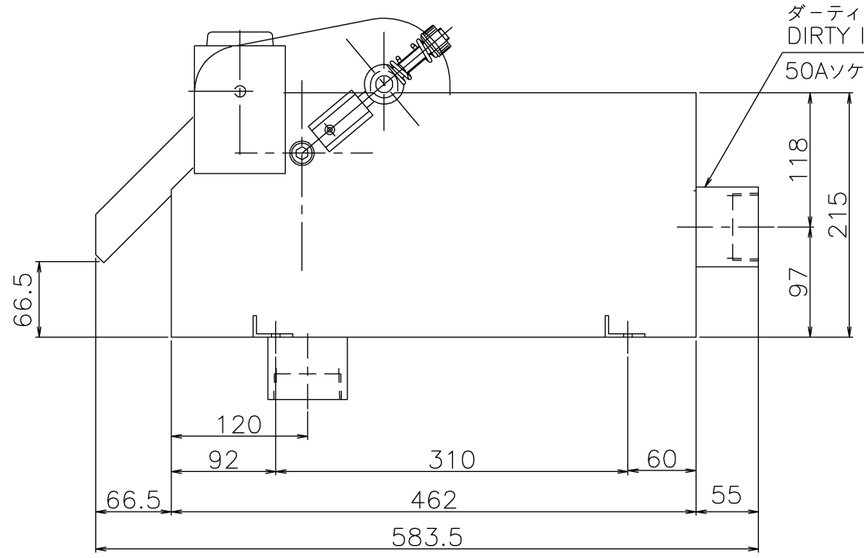

モータ仕様／Motor　specifications

	電源（v）Power (v)	周波数（Hz）frequency (Hz)	電流値（A）current (A)	モータ型式 Motor	備考
□	AC200	50/60	0.25/0.22	A8M25JR1　25w	
□	AC220	50/60	0.26/0.23	A8M25JR1　25w	
□	AC380	50/60	0.14/0.12	A8M25KR1　25w	
□	AC400	50/60	0.14/0.12	A8M25KR1　25w	
□	AC415	50/60	0.15/0.13	A8M25KR1　25w	
□	AC440	50/60	0.15/0.13	A8M25KR1　25w	

個数 区分	個数 区分	個数 区分	個数 区分	個数 区分	品番	品名および寸度	材質	備考
				***				

寸法区分mm	寸法差mm	寸法区分mm	寸法差mm
2000~5000	± 1.5	4000~8000	± 8.0
1000~2000	± 1.0	2000~4000	± 6.0
250~1000	± 0.8	1000~2000	± 4.5
63~250	± 0.5	500~1000	± 3.0
16~63	± 0.3	250~500	± 2.0
4~16	± 0.2	250	± 1.5
1~4	± 0.1		
削り加工		製缶加工	
一般公差			

仕上程度

熱処理

符号	変更理由	日付	変更者
2	寸法値文字拡大	15,2,3	
1	仕様欄見直し	13,4,01	

図法	三角法	尺度	1/6	関係図	
製図	検図	認可		図名	マグネットセパレータ　MDF-4-U MAGNETIC SEPARATOR MDF-4-U
'12,11,05	'12,11,05	'12,11,05		図番	AA3-1750-2

Noritake　¥機種別¥

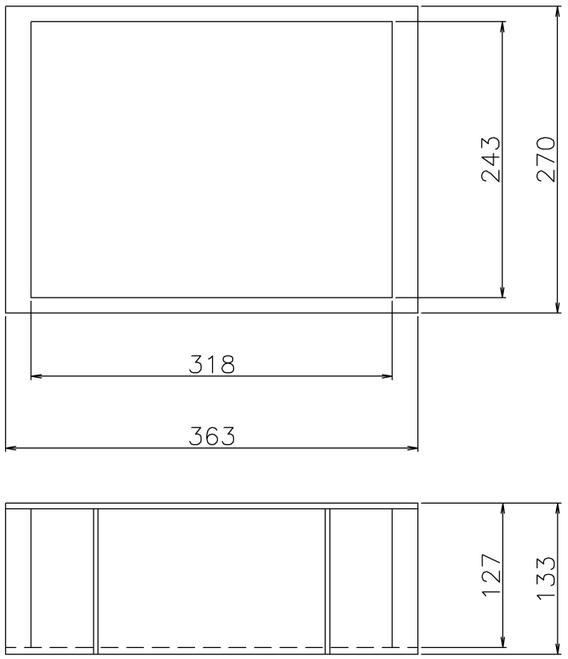

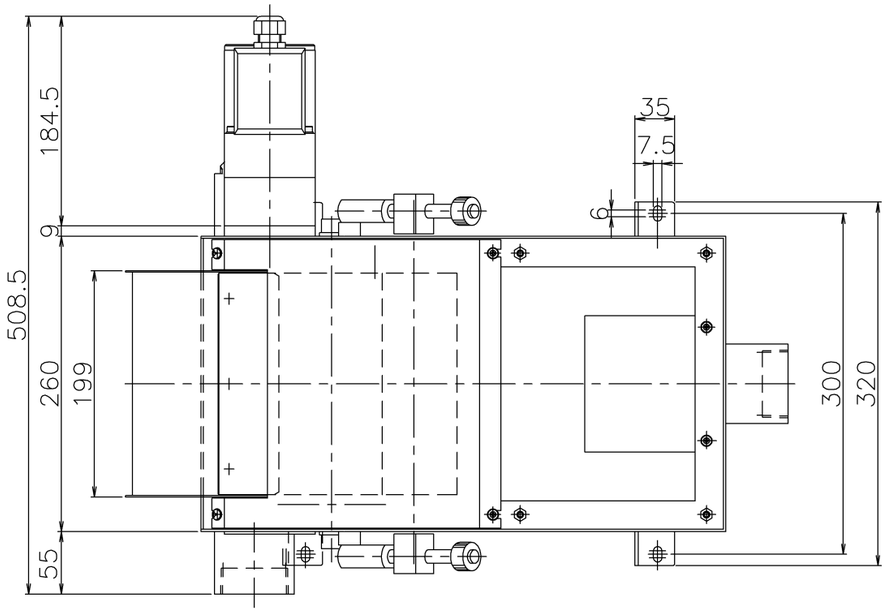

主仕様

1. 研削液　：水溶性クーラント
2. 処理方法　：マグネットセパレータ　MDF-6
   能力　MAX　60 L／min
   減速機　ギヤヘッド：G860K
   中間ギヤ　：G8XH10
3. その他　：モータ仕様は下記を参照下さい。

SPECIFICATIONS

1. COOLANT　：WATER-SOLUBLE　COOLANT
2. MODEL　：MDF-6
   FLOW　MAX　60 L／min
   GEAR　GEARHEAD　：G860K
   DECIMEL　GEAR　HEAD　：G8XH10
3. OTHER　：Please see　below　for　Motor　specification

スラッジ箱

SLUDGE BOX

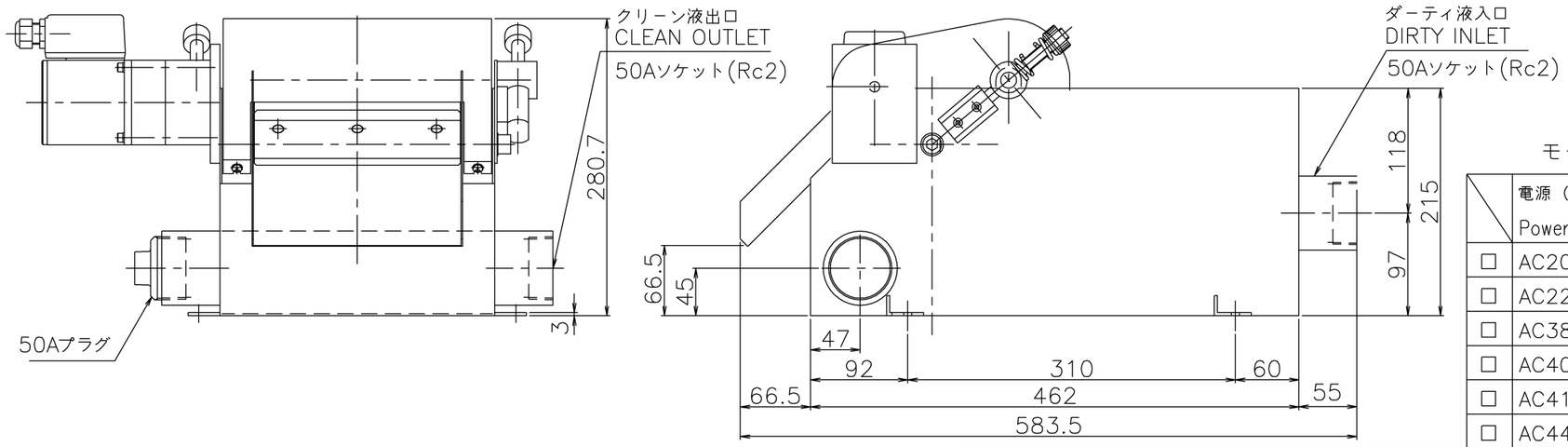

モータ仕様/Motor　specifications

	電源（v）Power (v)	周波数（Hz）frequency (Hz)	電流値（A）current (A)	モータ型式 Motor	備考
□	AC200	50/60	0.25/0.22	A8M25JR1　25w	
□	AC220	50/60	0.26/0.23	A8M25JR1　25w	
□	AC380	50/60	0.14/0.12	A8M25KR1　25w	
□	AC400	50/60	0.14/0.12	A8M25KR1　25w	
□	AC415	50/60	0.15/0.13	A8M25KR1　25w	
□	AC440	50/60	0.15/0.13	A8M25KR1　25w	

個数 区分	個数 区分	個数 区分	個数 区分	個数 区分	品番	品名および寸度	材質	備考

寸法区分mm	寸法差mm	寸法区分mm	寸法差mm
2000~5000 1000~2000 250~1000 63~250 16~63 4~16 1~4	± 1.5 ± 1.0 ± 0.8 ± 0.5 ± 0.3 ± 0.2 ± 0.1	4000~8000 2000~4000 1000~2000 500~1000 250~500 250	± 8.0 ± 6.0 ± 4.5 ± 3.0 ± 2.0 ± 1.5
削り加工		製缶加工	
一般公差		熱処理	

仕上程度

符号	変更理由	日付	変更者
2	寸法値文字拡大	15,2,3	
1	仕様欄見直し	13,3,29	

図法	三角法	尺度	1/6	関係図	
製図	検図	認可		図名	マグネットセパレータ　MDF-6 MAGNETIC SEPARATOR MDF-6
'12,10,30	'12,10,30	'12,10,30		図番	AA3-1745-2

Noritake　　¥機種別¥

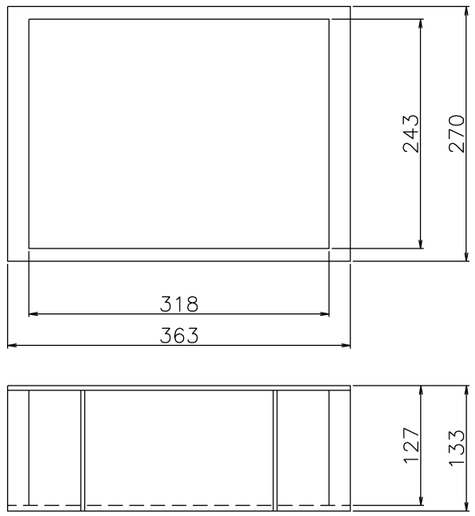

スラッジ箱

SLUDGE BOX

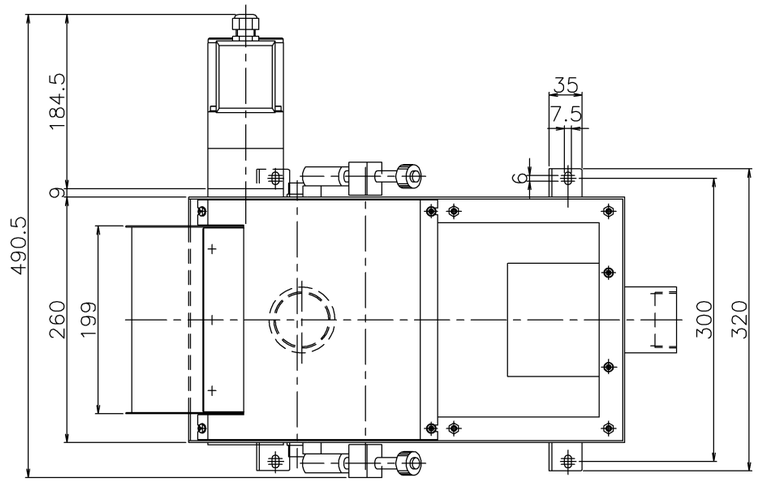

主仕様

1. 研削液　：水溶性クーラント
2. 処理方法　：マグネットセパレータ　MDF-6-U
   能力　MAX 60 L／min
   減速機　ギヤヘッド：G860K
   中間ギヤ　：G8XH10
3. その他　：モータ仕様は下記を参照下さい。

SPECIFICATIONS

1. COOLANT　：WATER-SOLUBLE COOLANT
2. MODEL　：MDF-6-U
   FLOW　MAX 60 L／min
   GEAR　GEARHEAD　：G860K
   DECIMEL GEAR HEAD　：G8XH10
3. OTHER　：Please see below for Motor specification

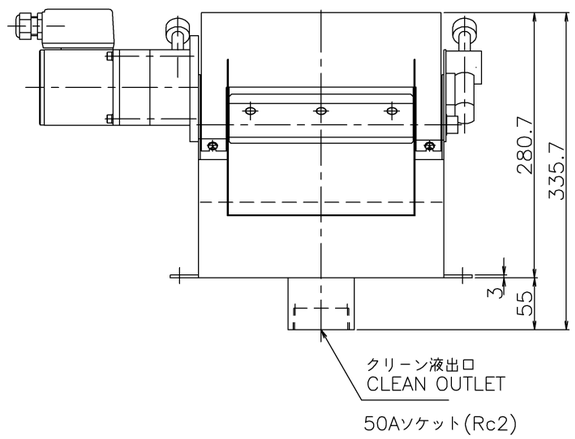

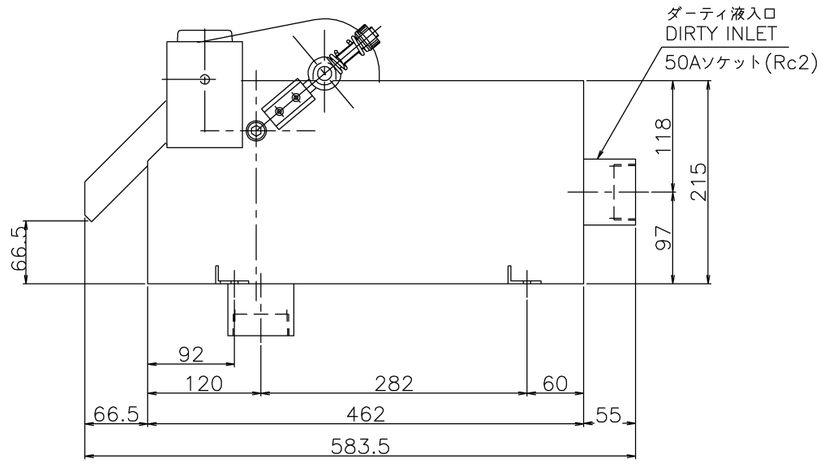

モータ仕様/Motor specifications

	電源（v）Power (v)	周波数（Hz）frequency (Hz)	電流値（A）current (A)	モータ型式 Motor	備考
□	AC200	50/60	0.25/0.22	A8M25JR1 25w	
□	AC220	50/60	0.26/0.23	A8M25JR1 25w	
□	AC380	50/60	0.14/0.12	A8M25KR1 25w	
□	AC400	50/60	0.14/0.12	A8M25KR1 25w	
□	AC415	50/60	0.15/0.13	A8M25KR1 25w	
□	AC440	50/60	0.15/0.13	A8M25KR1 25w	

個数 区分	個数 区分	個数 区分	個数 区分	個数＊ 区分	品番	品名および寸度	材質	備考

寸法区分mm	寸法差mm	寸法区分mm	寸法差mm
2000~5000	± 1.5	4000~8000	± 8.0
1000~2000	± 1.0	2000~4000	± 6.0
250~1000	± 0.8	1000~2000	± 4.5
63~250	± 0.5	500~1000	± 3.0
16~63	± 0.3	250~500	± 2.0
4~16	± 0.2	250	± 1.5
1~4	± 0.1		
削り加工		製缶加工	
一般公差			

仕上程度

熱処理

符号	変更理由	日付	変更者
2	寸法値文字拡大	15,2,3	
1	仕様欄見直し	13,4,01	

図法	三角法	尺度	1/6	関係図	
製図	検図	認可		図名	マグネットセパレータ MDF-6-U MAGNETIC SEPARATOR MDF-6-U
'12,11,05	'12,11,05	'12,11,05		図番	AA3-1751-2

Noritake

＊機種別＊

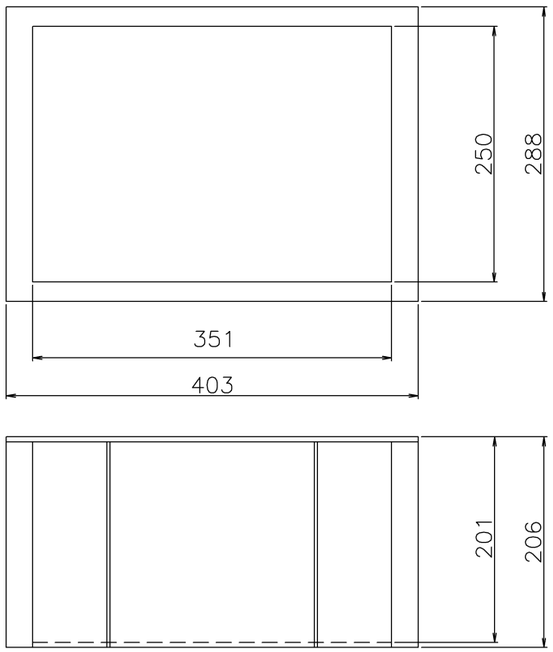

スラッジ箱
SLUDGE BOX

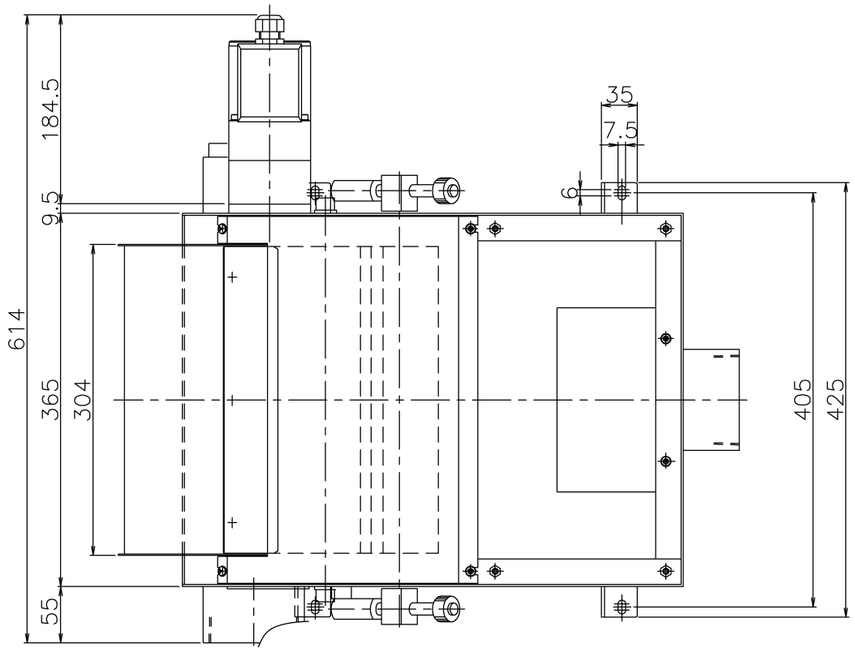

主仕様

1. 研削液　：水溶性クーラント
2. 処理方法　：マグネットセパレータ　MDF-12
   能力　MAX　120 L／min
   減速機　ギヤヘッド：G860K
   中間ギヤ　：G8XH10
3. その他　：モータ仕様は下記を参照下さい。

SPECIFICATIONS

1. COOLANT　：WATER-SOLUBLE COOLANT
2. MODEL　：MDF-12
   FLOW　MAX　120 L／min
   GEAR　GEARHEAD　：G860K
   DECIMEL GEAR HEAD　：G8XH10
3. OTHER　：Please see below for Motor specification

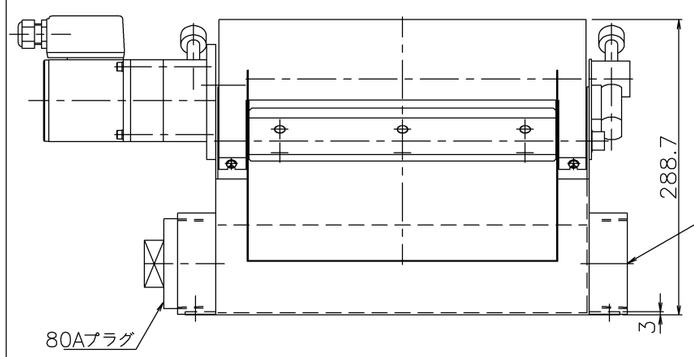

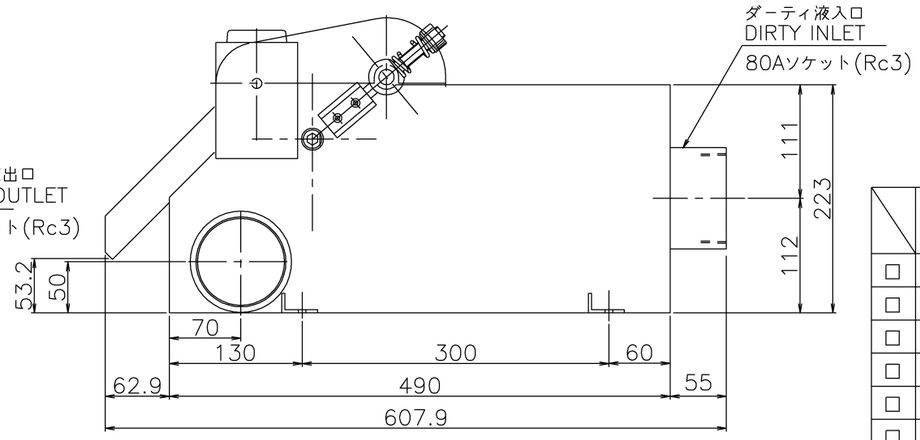

モータ仕様/Motor specifications

	電源（v）Power (v)	周波数（Hz）frequency (Hz)	電流値（A）current (A)	モータ型式 Motor	備考
□	AC200	50/60	0.25/0.22	A8M25JR1　25w	
□	AC220	50/60	0.26/0.23	A8M25JR1　25w	
□	AC380	50/60	0.14/0.12	A8M25KR1　25w	
□	AC400	50/60	0.14/0.12	A8M25KR1　25w	
□	AC415	50/60	0.15/0.13	A8M25KR1　25w	
□	AC440	50/60	0.15/0.13	A8M25KR1　25w	

寸法区分mm	寸法差mm	寸法区分mm	寸法差mm
2000~5000	± 1.5	4000~8000	± 8.0
1000~2000	± 1.0	2000~4000	± 6.0
250~1000	± 0.8	1000~2000	± 4.5
63~250	± 0.5	500~1000	± 3.0
16~63	± 0.3	250~500	± 2.0
4~16	± 0.2	250	± 1.5
1~4	± 0.1		
削り加工		製缶加工	
一般公差			

仕上程度

熱処理

符号	変更理由	日付	変更者
2	寸法値文字拡大	15,2,3	
1	仕様欄見直し	13,3,29	

個数／区分	個数／区分	個数／区分	個数／区分	個数／区分	品番	品名および寸度	材質	備考
				***				

図法	三角法	尺度	1/6	関係図	
図名	マグネットセパレータ　MDF-12 Magnetic separator MDF-12				
製図	検図	認可		図番	AA3-1747-2
'12,10,30	'12,10,30	'12,10,30			

Noritake　¥機種別¥

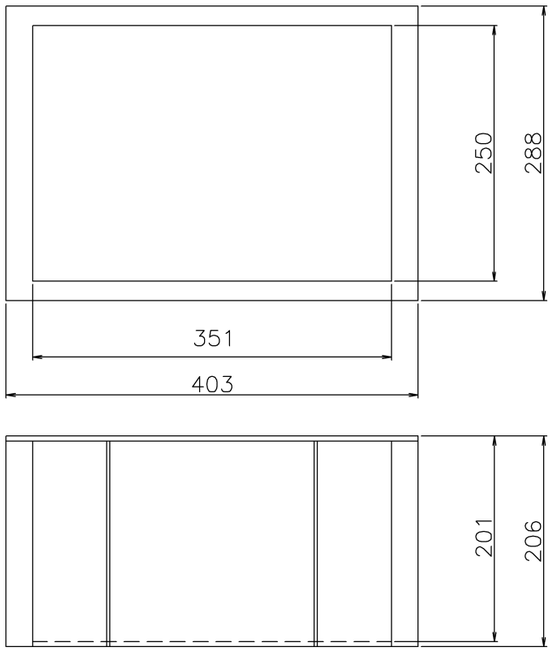

スラッジ箱
SLUDGE BOX

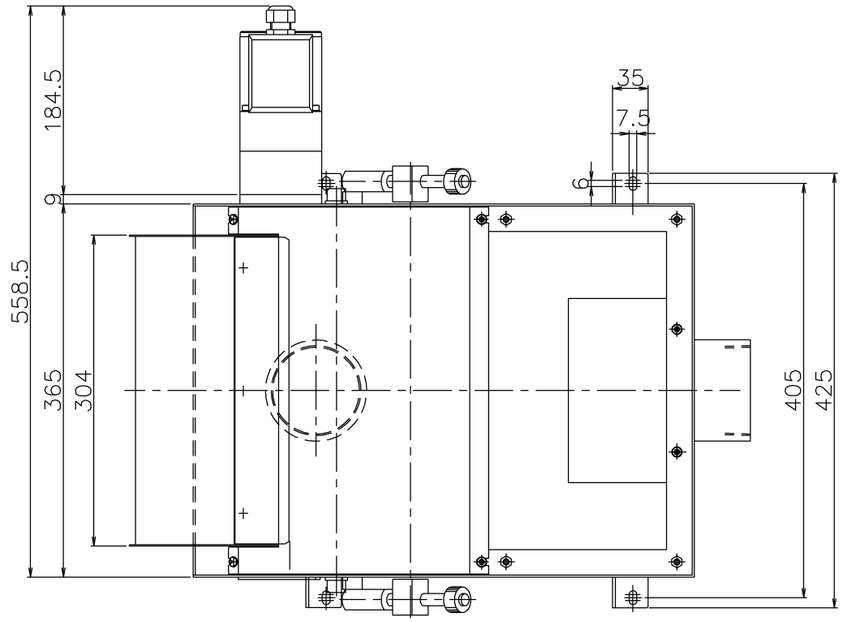

主仕様

1. 研削液　：水溶性クーラント
2. 処理方法　：マグネットセパレータ　MDF-12-U
   能力　MAX　120 L／min
   減速機　ギヤヘッド：G860K
   中間ギヤ　：G8XH10
3. その他　：モータ仕様は下記を参照下さい。

SPECIFICATIONS

1. COOLANT　：WATER-SOLUBLE　COOLANT
2. MODEL　：MDF-12-U
   FLOW　MAX　120 L／min
   GEAR　GEARHEAD　：G860K
   DECIMEL　GEAR　HEAD　：G8XH10
3. OTHER　：Please see　below　for　Motor　specification

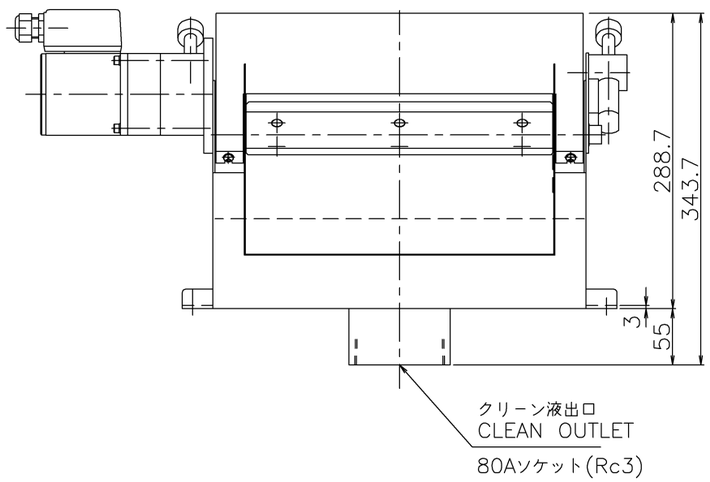

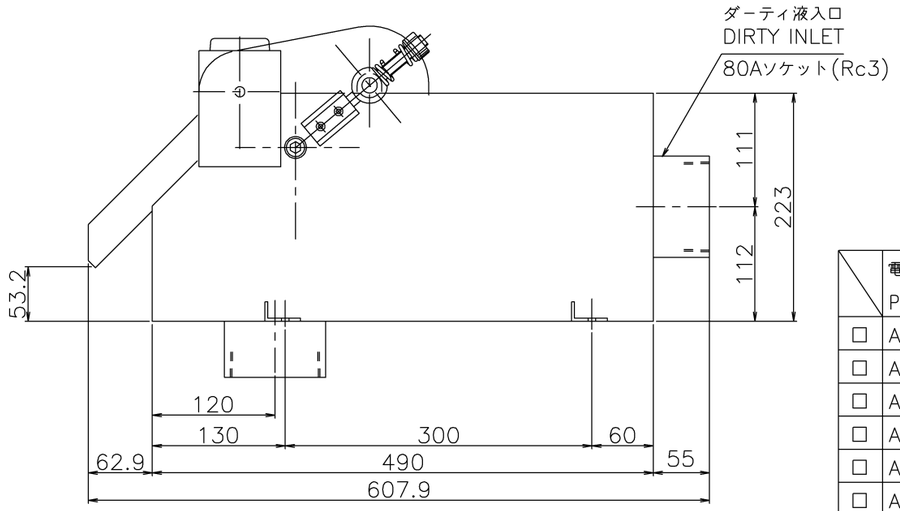

モータ仕様/Motor　specifications

	電源（v） Power (v)	周波数（Hz） frequency (Hz)	電流値（A） current (A)	モータ型式 Motor	備考
□	AC200	50/60	0.25/0.22	A8M25JR1　25w	
□	AC220	50/60	0.26/0.23	A8M25JR1　25w	
□	AC380	50/60	0.14/0.12	A8M25KR1　25w	
□	AC400	50/60	0.14/0.12	A8M25KR1　25w	
□	AC415	50/60	0.15/0.13	A8M25KR1　25w	
□	AC440	50/60	0.15/0.13	A8M25KR1　25w	

個数／区分	個数／区分	個数／区分	個数／区分	個数／区分	品番	品名および寸度	材質	備考
				***				

寸法区分mm	寸法差mm	寸法区分mm	寸法差mm
2000~5000 1000~2000 250~1000 63~250 16~63 4~16 1~4	± 1.5 ± 1.0 ± 0.8 ± 0.5 ± 0.3 ± 0.2 ± 0.1	4000~8000 2000~4000 1000~2000 500~1000 250~500 250	± 8.0 ± 6.0 ± 4.5 ± 3.0 ± 2.0 ± 1.5
削り加工		製缶加工	
一般公差		熱処理	

仕上程度

符号	変更理由	日付	変更者
2	寸法値文字拡大	15,2,3	
1	仕様欄見直し	13,4,01	

図法	三角法	尺度	1/6	関係図	
図名	マグネットセパレータ　MDF-12-U Magnetic separator MDF-12-U				
製図	検図	認可		図番	AA3-1747-2
'12,10,30	'12,10,30	'12,10,30			

Noritake　　¥機種別¥

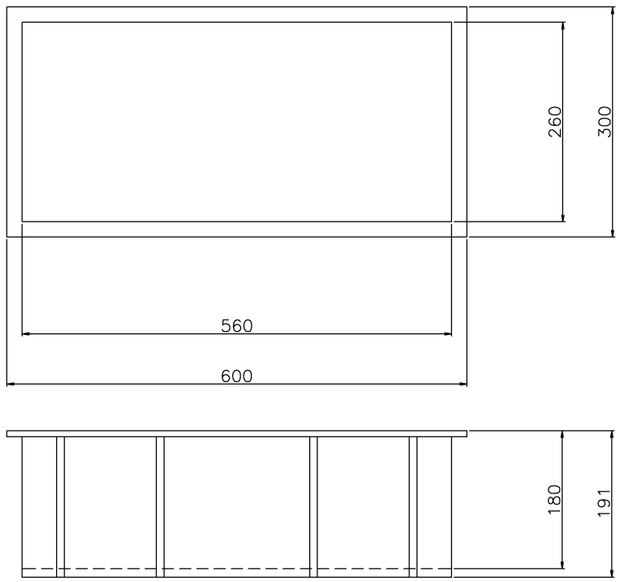

スラッジ箱
SLUDGE BOX

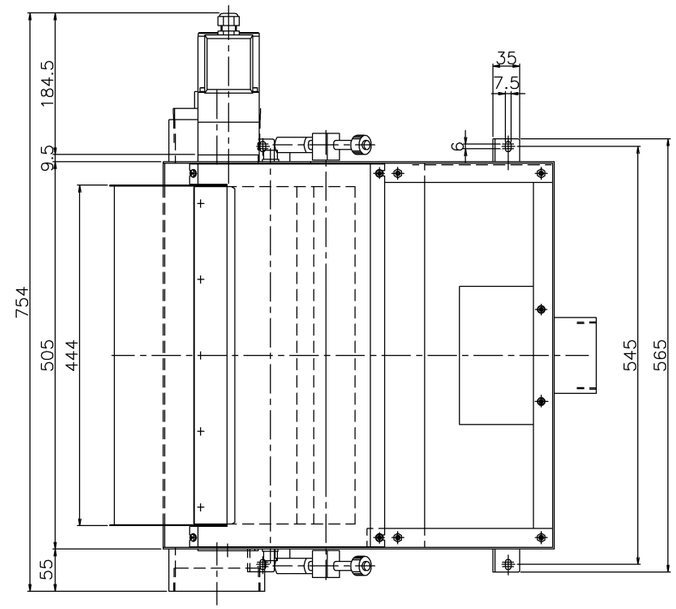

主仕様

1. 研削液　：水溶性クーラント
2. 処理方法　：マグネットセパレータ　MDF-18
   能力　MAX　180 L／min
   減速機　ギヤヘッド：G860K
   中間ギヤ　：G8XH10
3. その他　：モータ仕様は下記を参照下さい。

SPECIFICATIONS

1. COOLANT　：WATER-SOLUBLE　COOLANT
2. MODEL　：MDF-18
   FLOW　MAX　180 L／min
   GEAR　GEARHEAD　：G860K
   DECIMEL　GEAR　HEAD　：G8XH10
3. OTHER　：Please see　below　for　Motor　specification

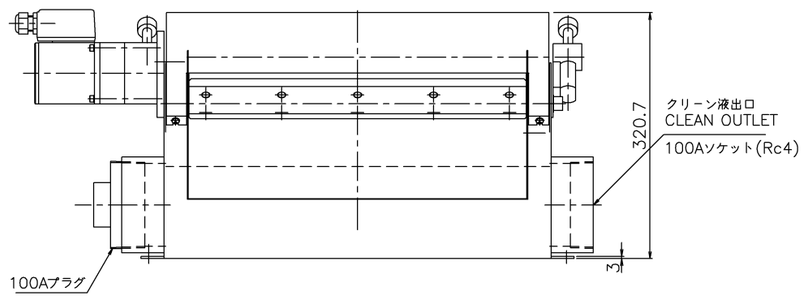

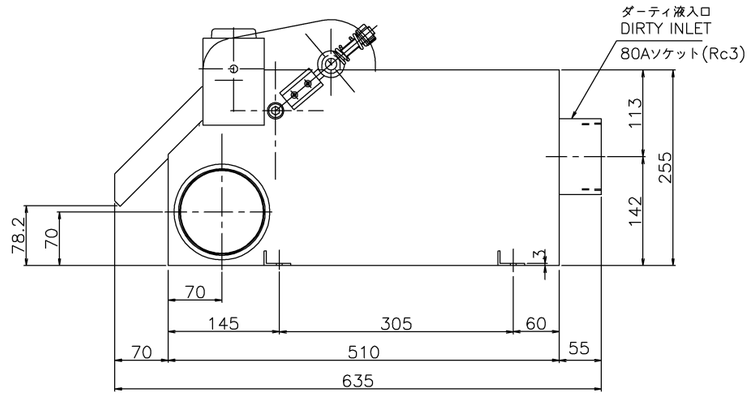

モータ仕様／Motor　specifications

	電源（v）Power (v)	周波数（Hz）frequency (Hz)	電流値（A）current (A)	モータ型式 Motor	備考
□	AC200	50/60	0.25/0.22	A8M25JR1　25w	
□	AC220	50/60	0.26/0.23	A8M25JR1　25w	
□	AC380	50/60	0.14/0.12	A8M25KR1　25w	
□	AC400	50/60	0.14/0.12	A8M25KR1　25w	
□	AC415	50/60	0.15/0.13	A8M25KR1　25w	
□	AC440	50/60	0.15/0.13	A8M25KR1　25w	

個数／区分	個数／区分	個数／区分	個数／区分	個数／区分	品番	品名および寸度	材質	備考
				***				

寸法区分mm	寸法差mm	寸法区分mm	寸法差mm
2000~5000 1000~2000 250~1000 63~250 16~63 4~16 1~4	± 1.5 ± 1.0 ± 0.8 ± 0.5 ± 0.3 ± 0.2 ± 0.1	4000~8000 2000~4000 1000~2000 500~1000 250~500 250	± 8.0 ± 6.0 ± 4.5 ± 3.0 ± 2.0 ± 1.5
削り加工		製缶加工	
一般公差			

仕上程度

熱処理

符号	変更理由	日付	変更者
2	寸法値文字拡大	15,2,3	
1	仕様欄見直し	13,3,29	

図法	三角法	尺度	1/8	関係図	
製図	検図	認可		図名	マグネットセパレータ　MDF-18 Magnetic separator MDF-18
'12,11,01	'12,11,01	'12,11,01		図番	AA3-1748-2

Noritake　　¥機種別¥

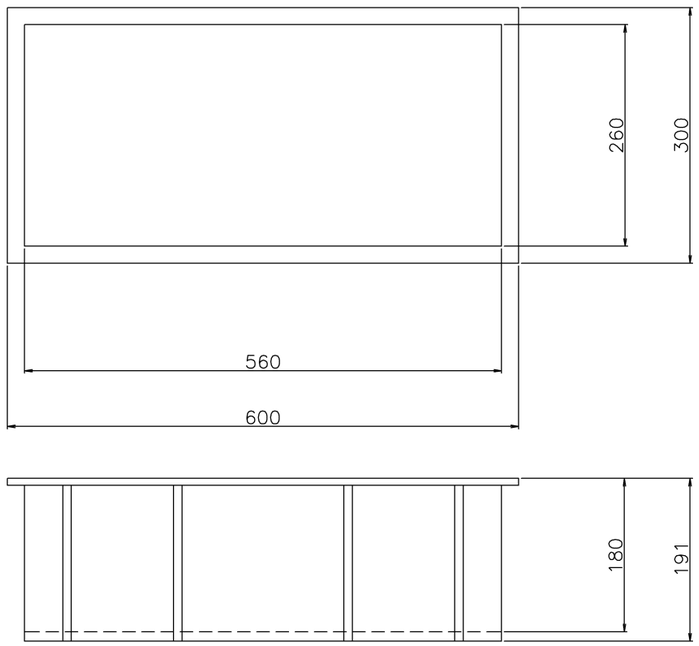

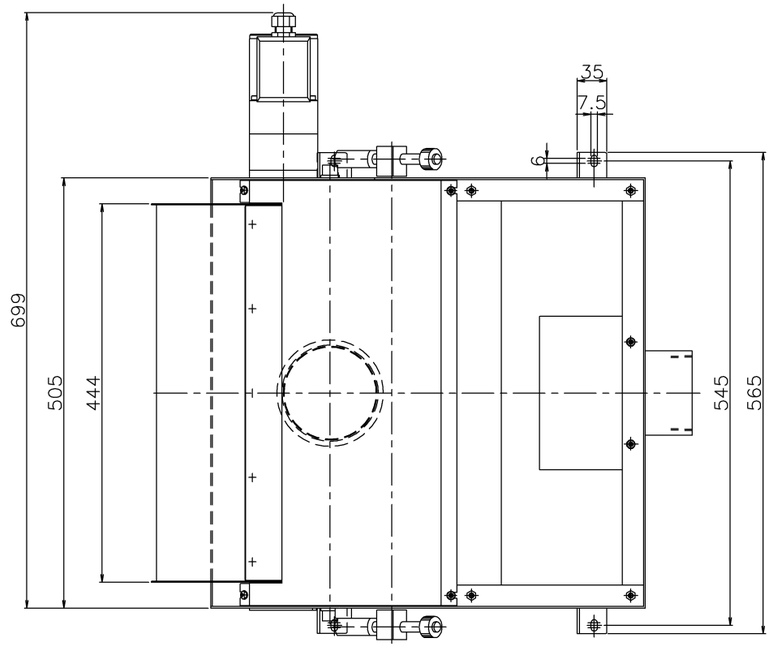

主仕様

1. 研削液　：水溶性クーラント
2. 処理方法　：マグネットセパレータ　MDF-18-U
   能力　MAX 180 L／min
   減速機　ギヤヘッド：G860K
   中間ギヤ　：G8XH10
3. その他　：モータ仕様は下記を参照下さい。

SPECIFICATIONS

1. COOLANT　：WATER-SOLUBLE COOLANT
2. MODEL　：MDF-18-U
   FLOW　MAX 180 L／min
   GEAR　GEARHEAD　：G860K
   DECIMEL GEAR HEAD　：G8XH10
3. OTHER　：Please see below for Motor specification

スラッジ箱

SLUDGE BOX

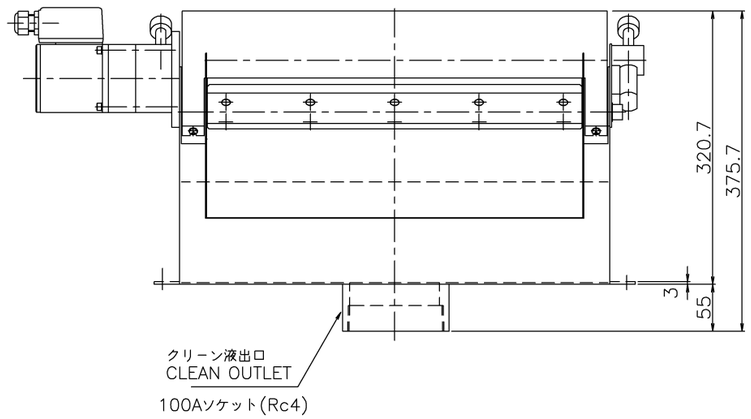

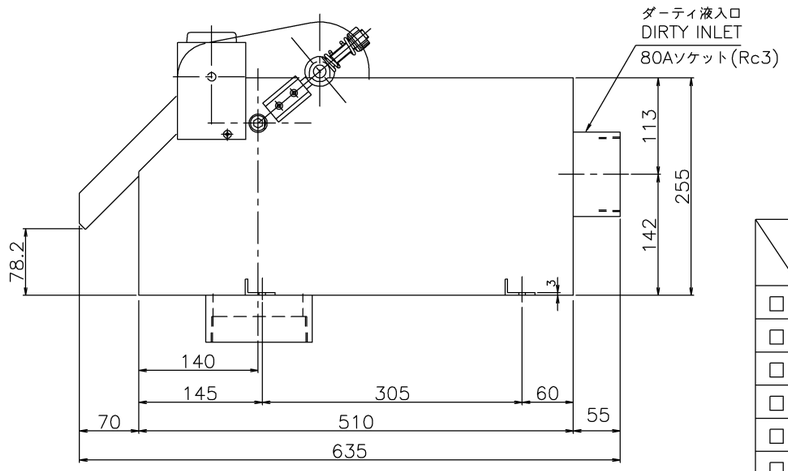

モータ仕様/Motor specifications

	電源（v）Power (v)	周波数（Hz）frequency (Hz)	電流値（A）current (A)	モータ型式 Motor	備考
□	AC200	50/60	0.25/0.22	A8M25JR1 25w	
□	AC220	50/60	0.26/0.23	A8M25JR1 25w	
□	AC380	50/60	0.14/0.12	A8M25KR1 25w	
□	AC400	50/60	0.14/0.12	A8M25KR1 25w	
□	AC415	50/60	0.15/0.13	A8M25KR1 25w	
□	AC440	50/60	0.15/0.13	A8M25KR1 25w	

寸法区分mm	寸法差mm	寸法区分mm	寸法差mm
2000~5000	± 1.5	4000~8000	± 8.0
1000~2000	± 1.0	2000~4000	± 6.0
250~1000	± 0.8	1000~2000	± 4.5
63~250	± 0.5	500~1000	± 3.0
16~63	± 0.3	250~500	± 2.0
4~16	± 0.2	250	± 1.5
1~4	± 0.1		
削り加工		製缶加工	
一般公差			

仕上程度

熱処理

符号	変更理由	日付	変更者
2	寸法値文字拡大	15,2,3	
1	仕様欄見直し	13,4,01	

個数 区分	個数 区分	個数 区分	個数 区分	個数 区分	品番	品名および寸度	材質	備考
				***				

図法	三角法	尺度	1/8	関係図	
製図	検図	認可		図名	マグネットセパレータ MDF-18-U Magnetic separator MDF-18-U
'12,11,08	'12,11,08	'12,11,08		図番	AA3-1754-2

Noritake

¥機種別¥

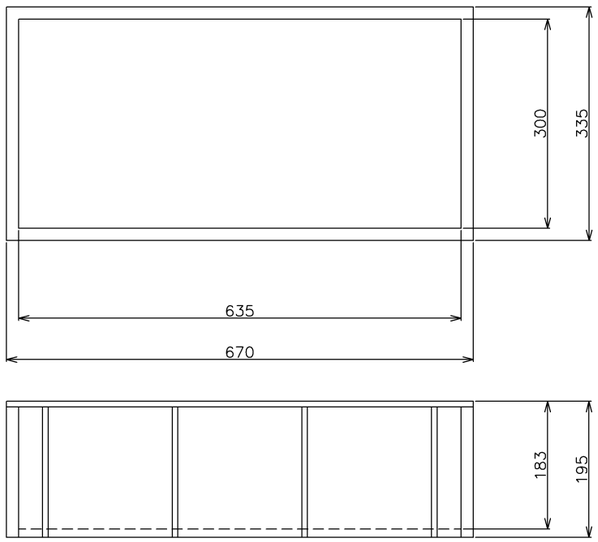

スラッジ箱

SLUDGE BOX

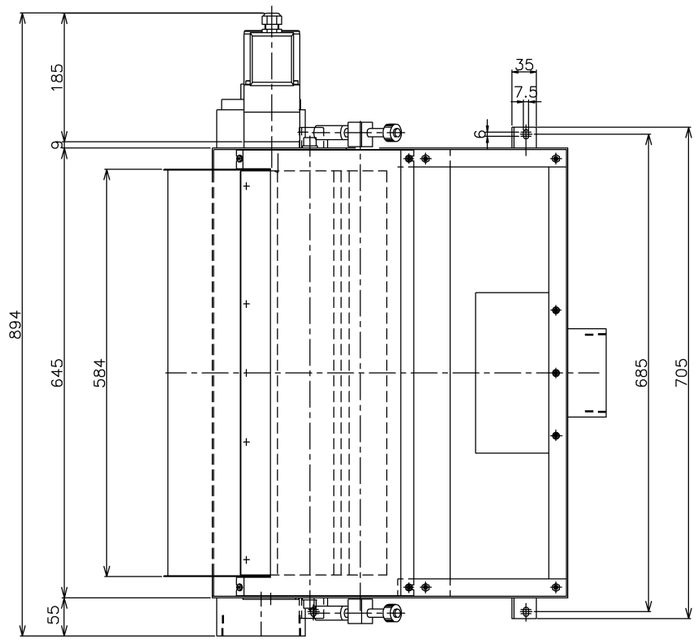

主仕様

1. 研削液　：水溶性クーラント
2. 処理方法　：マグネットセパレータ　MDF-24
   能力　MAX　240 L／min
   減速機　ギヤヘッド：G860K
   中間ギヤ　：G8XH10
3. その他　：モータ仕様は下記を参照下さい。

SPECIFICATIONS

1. COOLANT　：WATER-SOLUBLE　COOLANT
2. MODEL　：MDF-24
   FLOW　MAX　240 L／min
   GEAR　GEARHEAD　：G860K
   DECIMEL　GEAR　HEAD　：G8XH10
3. OTHER　：Please see　below　for　Motor　specification

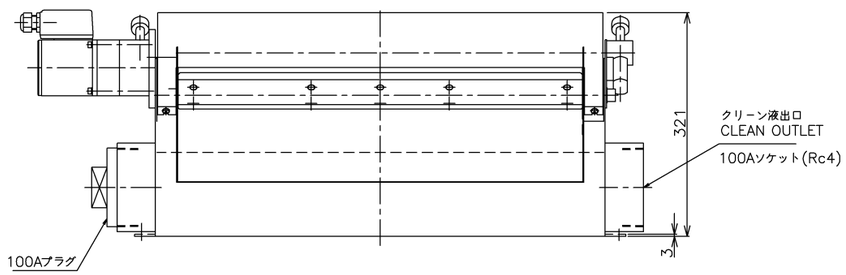

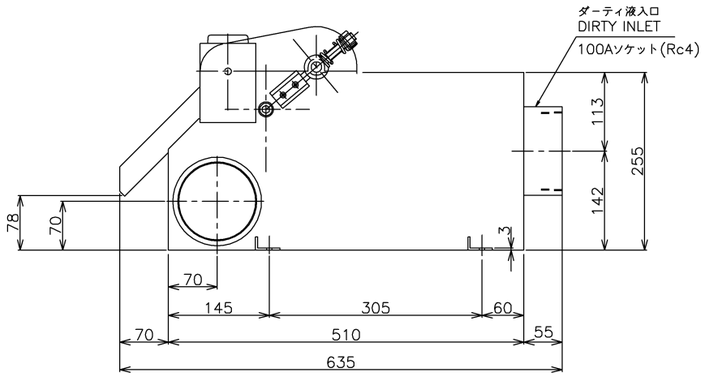

モータ仕様／Motor　specifications

	電源（v）Power (v)	周波数（Hz）frequency (Hz)	電流値（A）current (A)	モータ型式 Motor	備考
□	AC200	50/60	0.25/0.22	A8M25JR1　25w	
□	AC220	50/60	0.26/0.23	A8M25JR1　25w	
□	AC380	50/60	0.14/0.12	A8M25KR1　25w	
□	AC400	50/60	0.14/0.12	A8M25KR1　25w	
□	AC415	50/60	0.15/0.13	A8M25KR1　25w	
□	AC440	50/60	0.15/0.13	A8M25KR1　25w	

個数／区分	個数／区分	個数／区分	個数／区分	個数／区分	品番	品名および寸度	材質	備考
				***				

寸法区分mm	寸法差mm	寸法区分mm	寸法差mm
2000~5000 1000~2000 250~1000 63~250 16~63 4~16 1~4	± 1.5 ± 1.0 ± 0.8 ± 0.5 ± 0.3 ± 0.2 ± 0.1	4000~8000 2000~4000 1000~2000 500~1000 250~500 250	± 8.0 ± 6.0 ± 4.5 ± 3.0 ± 2.0 ± 1.5
削り加工		製缶加工	

一般公差

仕上程度

熱処理

符号	変更理由	日付	変更者
2	寸法値文字拡大	15,2,3	
1	仕様欄見直し	13,3,29	

図法	三角法	尺度	1/8	関係図	
製図	検図	認可		図名	マグネットセパレータ　MDF-24 Magnetic separator MDF-24
'12,11,01	'12,11,01	'12,11,01		図番	AA3-1749-2

Noritake

¥機種別¥

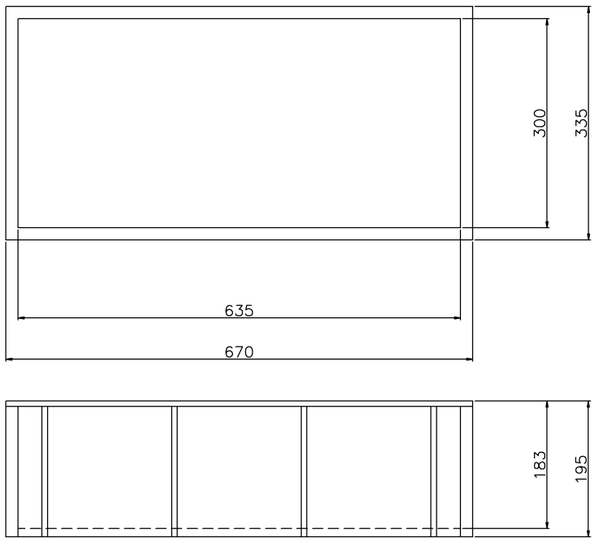

スラッジ箱

SLUDGE BOX

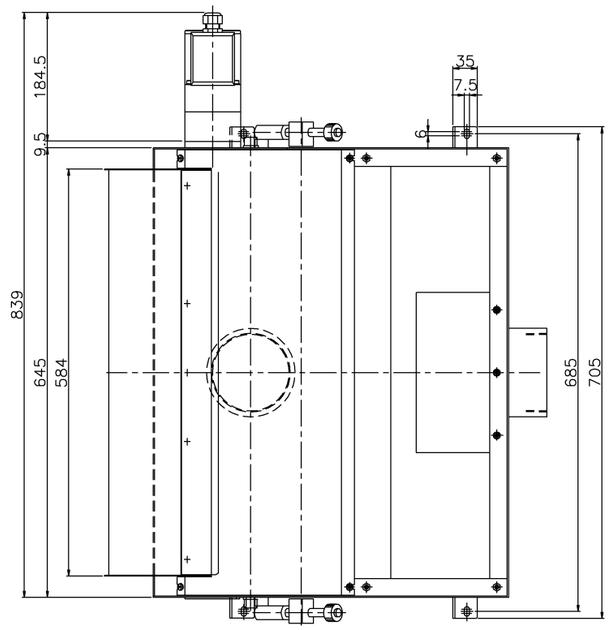

主仕様

1. 研削液　：水溶性クーラント
2. 処理方法　：マグネットセパレータ　MDF-24-U
   能力　MAX 240 L／min
   減速機　ギヤヘッド：G860K
   中間ギヤ　：G8XH10
3. その他　：モータ仕様は下記を参照下さい。

SPECIFICATIONS

1. COOLANT　：WATER-SOLUBLE COOLANT
2. MODEL　：MDF-24-U
   FLOW　MAX 240 L／min
   GEAR　GEARHEAD　：G860K
   DECIMEL GEAR HEAD　：G8XH10
3. OTHER　：Please see below for Motor specification

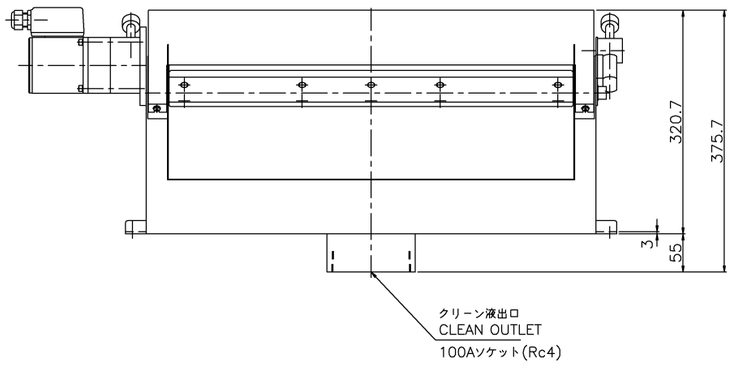

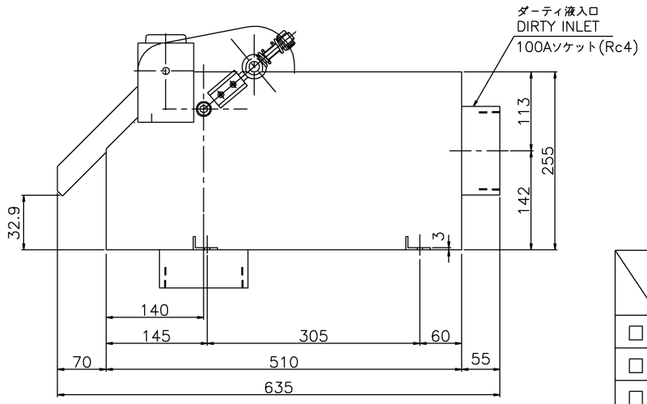

モータ仕様／Motor specifications

	電源（v）Power (v)	周波数（Hz）frequency (Hz)	電流値（A）current (A)	モータ型式 Motor	備考
□	AC200	50/60	0.25/0.22	A8M25JR1 25w	
□	AC220	50/60	0.26/0.23	A8M25JR1 25w	
□	AC380	50/60	0.14/0.12	A8M25KR1 25w	
□	AC400	50/60	0.14/0.12	A8M25KR1 25w	
□	AC415	50/60	0.15/0.13	A8M25KR1 25w	
□	AC440	50/60	0.15/0.13	A8M25KR1 25w	

個数 区分	個数 区分	個数 区分	個数 区分	個数 区分	品番	品名および寸度	材質	備考
				***				

寸法区分mm	寸法差mm	寸法区分mm	寸法差mm
2000~5000	± 1.5	4000~8000	± 8.0
1000~2000	± 1.0	2000~4000	± 6.0
250~1000	± 0.8	1000~2000	± 4.5
63~250	± 0.5	500~1000	± 3.0
16~63	± 0.3	250~500	± 2.0
4~16	± 0.2	250	± 1.5
1~4	± 0.1		
削り加工		製缶加工	
一般公差			

仕上程度

熱処理

符号	変更理由	日付	変更者
2	寸法値文字拡大	15,3,2	
1	仕様欄見直し	13,4,01	

図法	三角法	尺度	1/8	関係図	
製図	検図	認可		図名	マグネットセパレータ MDF-24-U Magnetic separator MDF-24-U
'12,11,01	'12,11,01	'12,11,01		図番	AA3-1755-2

Noritake　¥機種別¥